ユニバーサルカート MEDION-Ⅱ
【MET-6040】カート本体 スーパーワイド（標準高さ）簡易LCDスタンド仕様

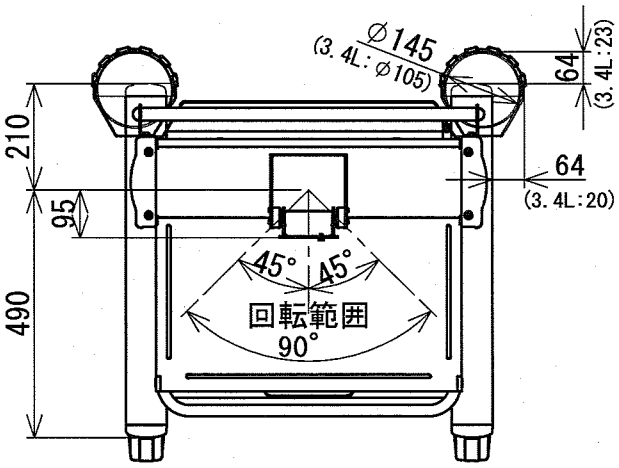

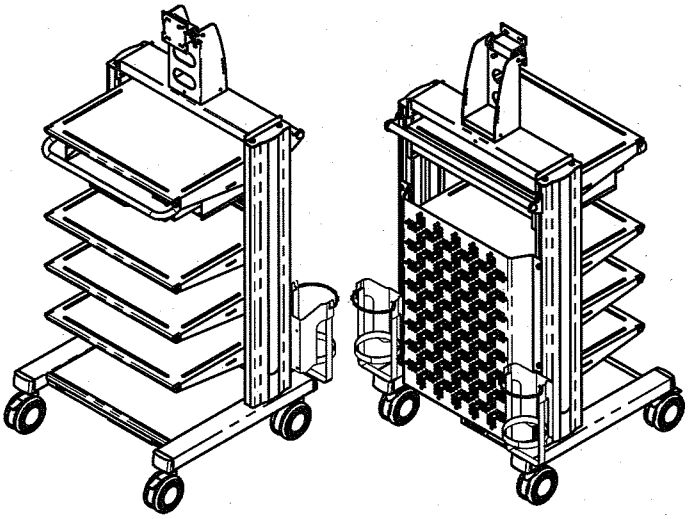

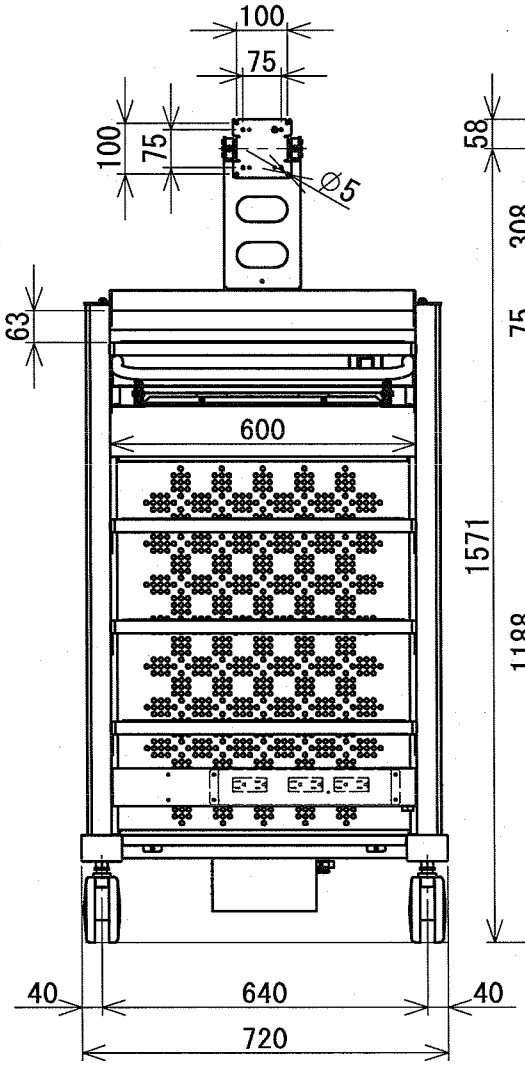

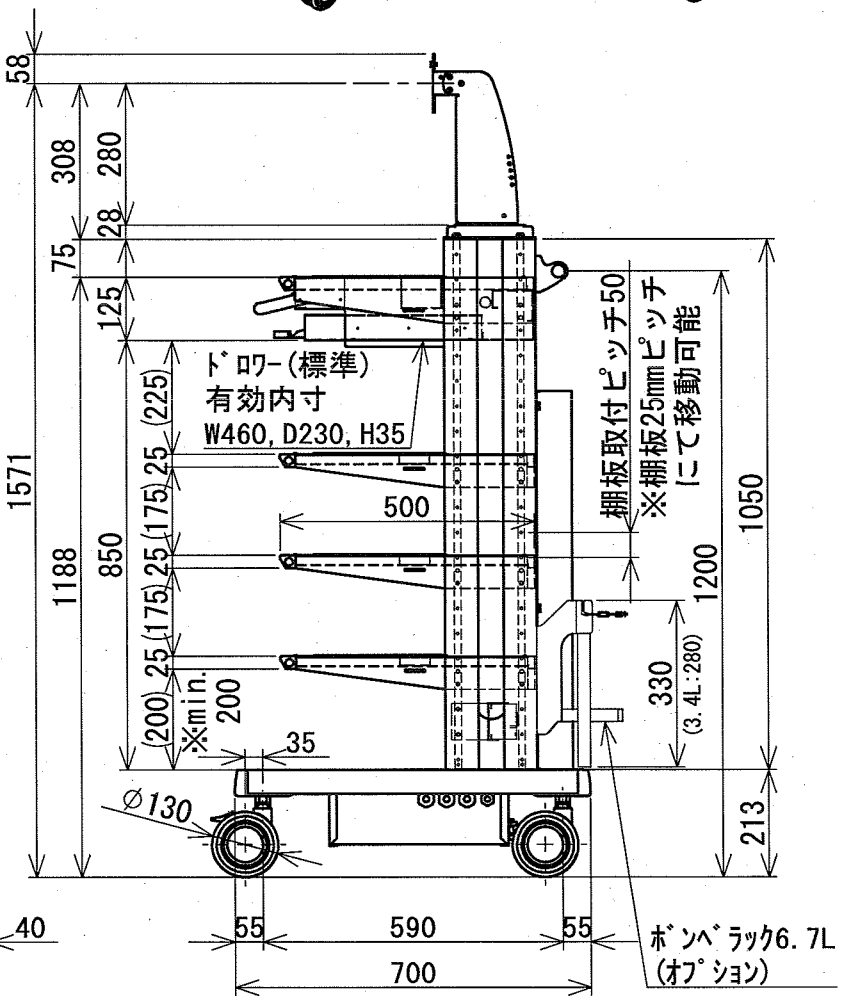

許容荷重　：ＬＣＤモニター 最大15kg
棚 最上段 最大25kg，各中段，最下段 最大40kg
合計最大許容荷重150kg

電源部　定格入力：AC100V 50/60Hz 15A　保護接地付プラグ
定格出力：最大14A（アイソレーション出力5.5A）
保護接地付コンセント：6口（AC出力2口，アイソレーション出力4口）
サーキットプロテクター：125V/15A
トランス：入力100V　出力100V/6A
一括ON/OFF電源スイッチ搭載

サイドラベル：標準 ブルー，Y イエロー，G グリーン，N なし，別途対応御相談

※仕様および外観は、改良のため予告なく変更することがあります。

2013.12.28 A4(1:15) F-FLX-017-604A

FUJIFLEX フジフレックス